21.02.03

12,5 (√)

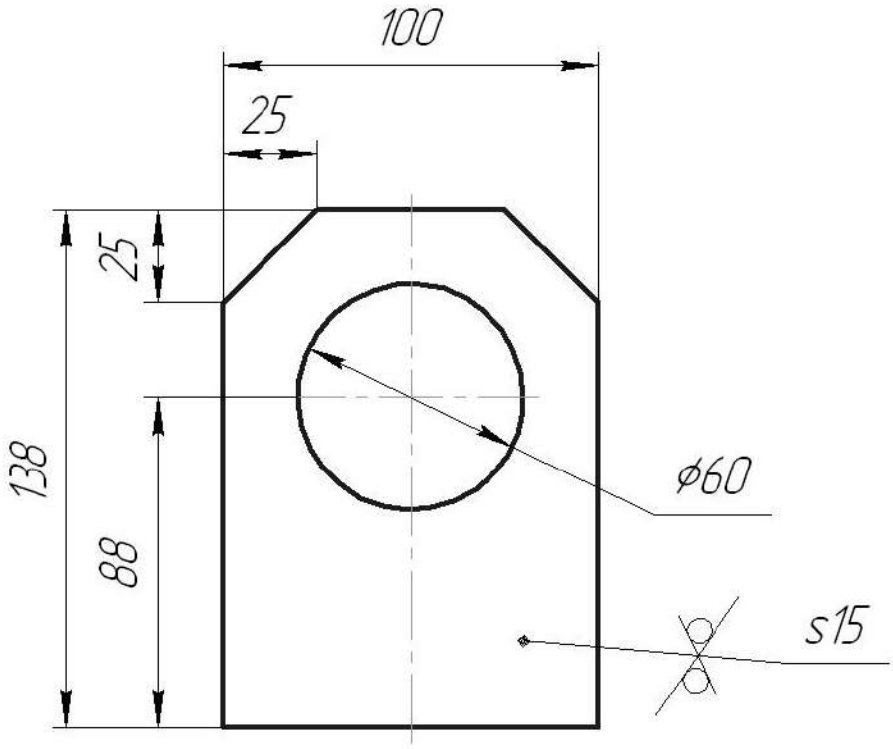

1. H14, h14, $\pm \frac{IT14}{2}$.

					21.02.03		
Изм.	Лист	№ докум.	Подп.	Дата	Ухо	Лит. / Лист	Масса / Листов 1	Масштаб 1:2
Разраб.							
Пров.							
Т.контр.							
Н.контр.					Лист 15 ГОСТ 19903-74 / 40Х ГОСТ 1577-93		
Утв.							

Перв. примен.

Справ. №

Подп. и дата

Инв. № дубл.

Взам. инв. №

Подп. и дата

Инв. № подл.

Копировал

Формат А4